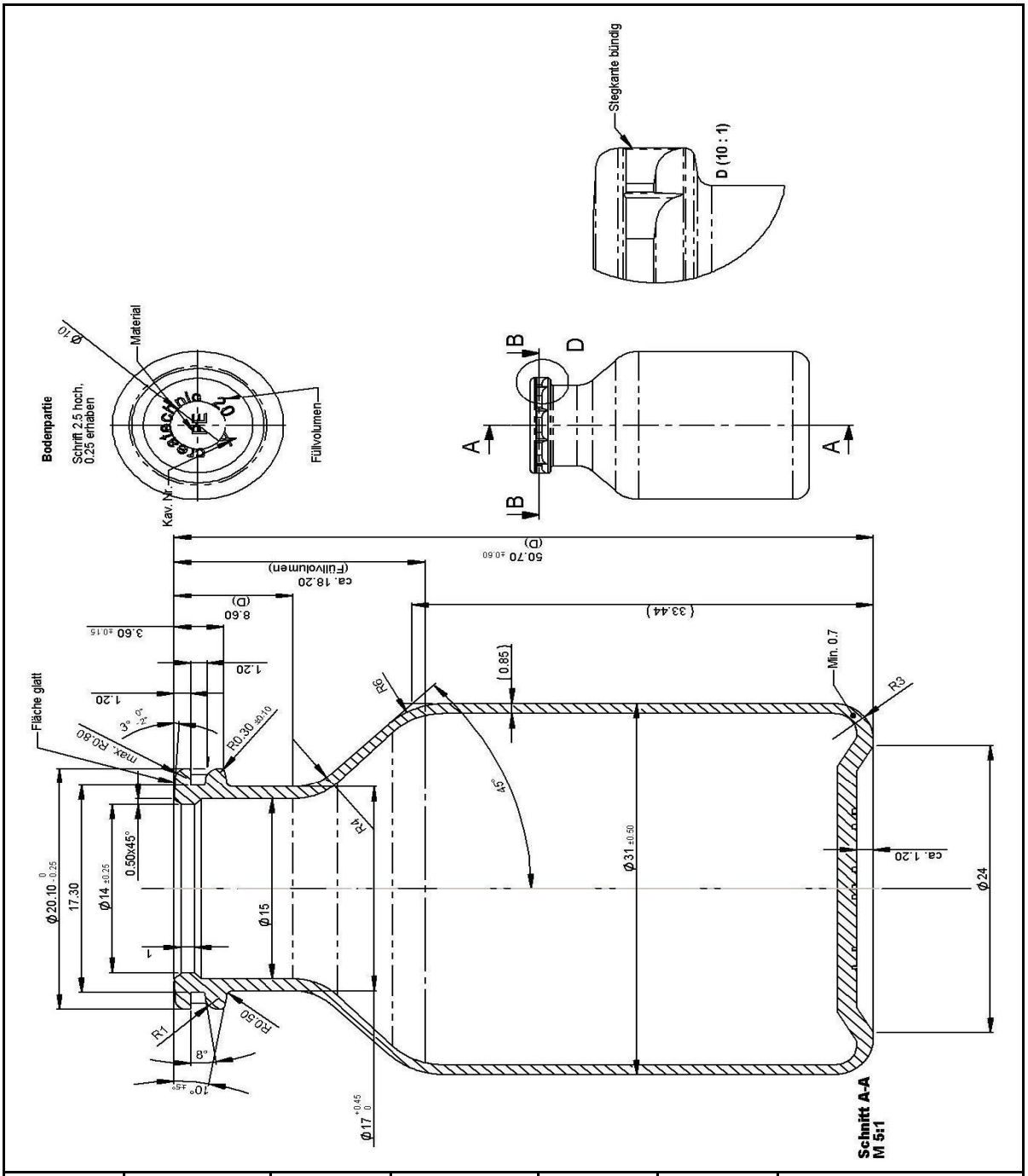


| DIBUJÓ | FECHA | REVISÓ | FECHA | CÓDIGO | PESO | MATERIAL |
|---|---|---|---|---|---|---|
| M.Gómez | 6-Aug-14 | C.Jaramillo | 6-Aug-14 | 120-31-13821v2.0 | 5+/-0.5g | PEAD Blanco |

**Supply Chain**

**Ingeniería de Envases**

**LABORATORIO CHILE S.A.**

DESCRIPCIÓN

FCO PEAD 20 ML P/APLICAD NASAL